Grifo lavabo Teka Itaca S S/D brave black

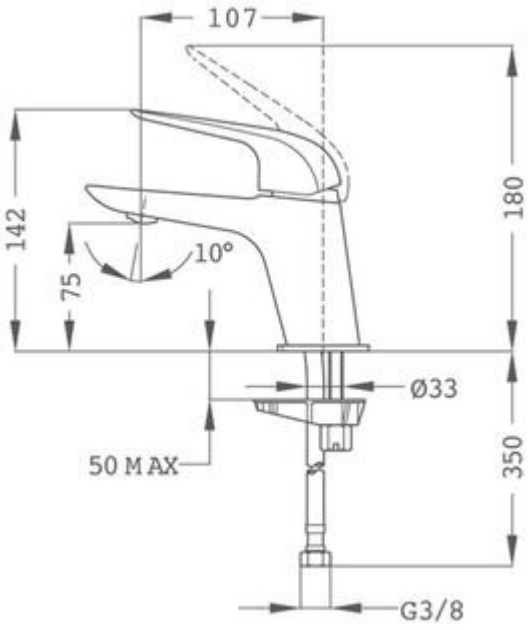

Características

- Grifería monomando para lavabo - Sin desagüe
- Acabado en negro mate
- Aireador anticálcareo con limitador de caudal a 5 l/min
- Ahorra hasta un 60% de agua frente a un monomando estándar
- Latiguillos de alimentación flexibles 3/8" y 1/2"
- Cartucho cerámico de elevada resistencia