Soporte TV Vivanco WM3215 (33392)

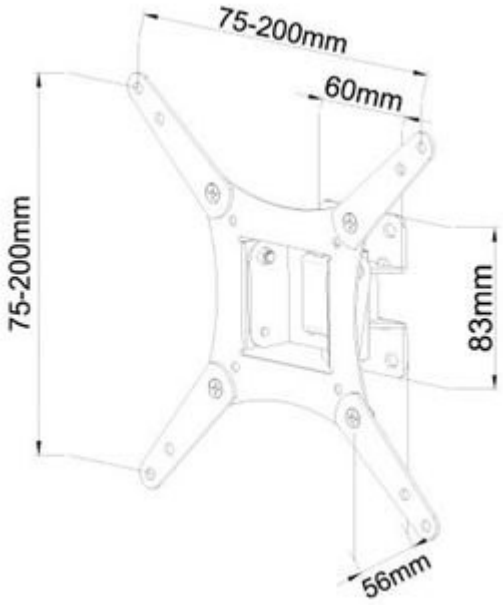

Características

- Soporte pared 1 articulacion
- Para televisores de 10' a 43' (25 - 109 cm)
- VESA: 200x200 (variable)
- Distancia máxima a pared: 56 mm
- Peso soportado: 15Kg max
- Inclinacion vertical: 15 °
- Rotacion + / - 15 ° (ajustable)
- Hecho en acero
- Incluye tornillos de fijación de la pantalla del televisor
- Color Negro