Dimensiones en mm

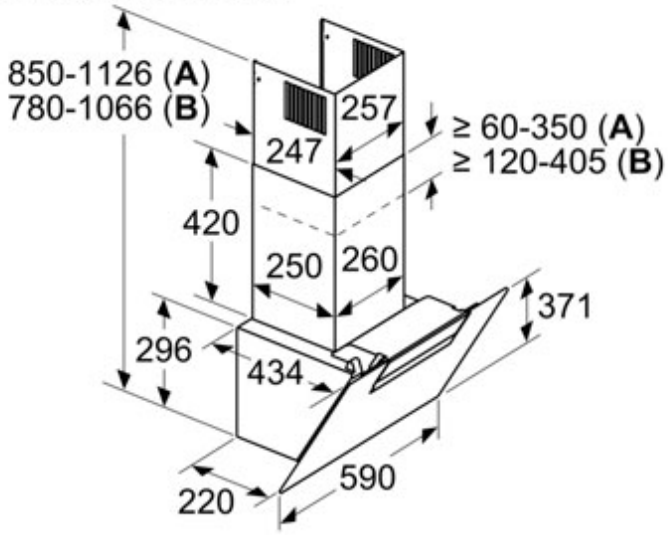

A: Circulación de aire
B: Salida de aire: montar con las ranuras orientadas hacia abajo

Dimensiones en mm

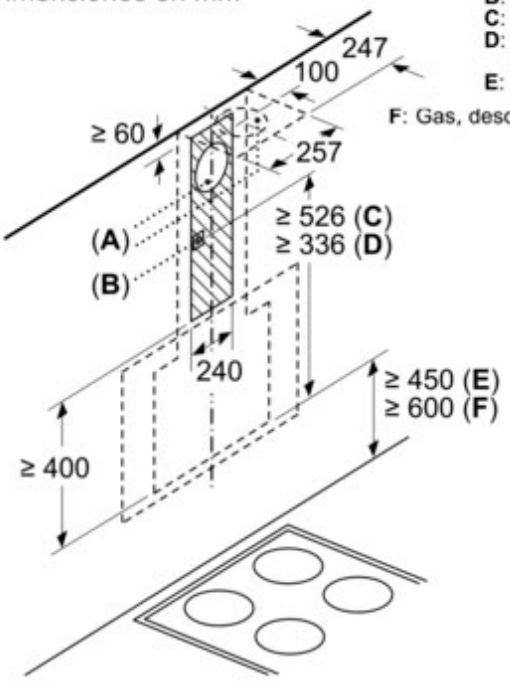

A: Rejilla de salida de aire
B: Enchufe
C: Clean Air integrado
D: Salida de aire o kit estándar de circulación de aire
E: Cocina eléctrica
F: Gas, desde el borde superior de la parrilla

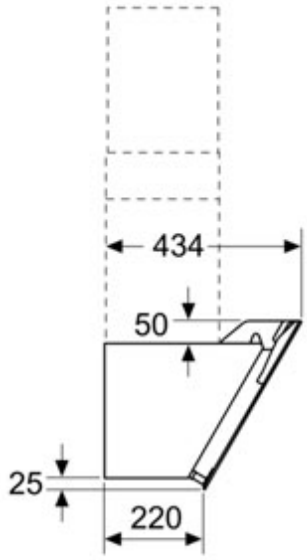

Dimensiones en mm

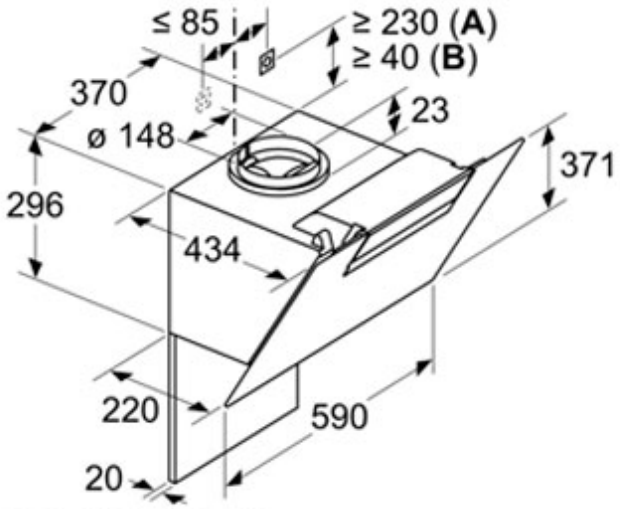

A: Clean Air integrado
B: Salida de aire o kit estándar de circulación de aire
Tener en cuenta el grosor máximo de la pared trasera.

Dimensiones en mm

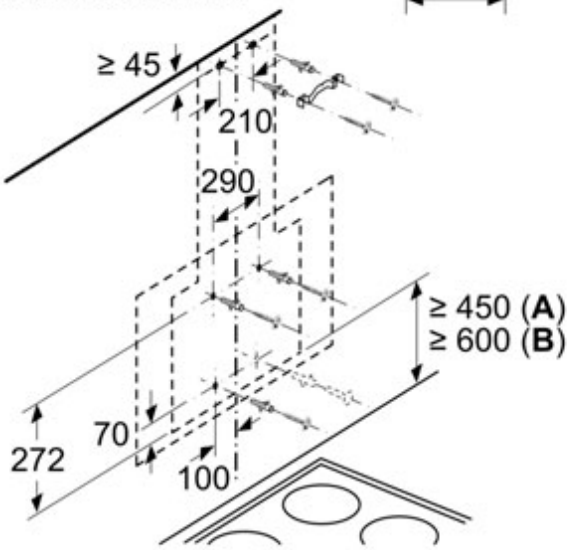

A: Cocina eléctrica
B: Gas, desde el borde superior de la parrilla